ИЛ 12-10-00

ПИТАТЕЛЬ ВИБРАЦИОННЫЙ ГОРНЫЙ ПВГ-1,2/3,1

Предназначен для выпуска горной массы, крупностью до 1000 мм, плотностью до 4,3 т/м куб. и влажностью до 8% , из рудоспусков, дучек блоков и других подземных емкостей, при выходе не более 8% негабаритных кусков, транспортирования и погрузки в транспортные средства при температуре окружающей среды от 253 К до 303 К (от минус 20 °С до +30 °С) и относительной влажности до 90%.

Техническая характеристика

Ширина лотка на выходе, мм	см. табл.1
Длина транспортирования, мм	3120
Производительность, т/ч *	900
Вынуждающая сила вибровозбудителя, Н	80000
Параметры вибрации:	
- амплитуда, мм	2,44
- угол вибрации, град	22
- частота колебаний, Гц(кол/мин)	16,2(970)
Угол наклона днища лотка, град	8
Масса колеблющихся частей, кг	см. табл.1
Тип вибропривода:	инерционный с принудительной синхронизацией
Электродвигатель:	
- тип	АОП2-61-6 .
- мощность,кВт	10
- частота вращения,об/мин	970
- напряжение сети, В	220/380
Статическая нагрузка на фундамент, Н	180000
Динамическая нагрузка на фундамент, Н	18650
Материал лотка	сталь углеродистая
Габаритные размеры: длина, мм	3290
ширина, мм	см. табл.1
высота, мм	1192
Общая масса, кг **	см. табл.1

* Величина указана для горной массы с объемной плотностью 4,3 т/м куб и влажностью 3...4%.

** Величины указаны для порожнего питателя.

Таблица 1

Обозначение	Размеры, мм		Масса, кг	
	ширина лотка	габар. ширина	колеб частей	общая
647-00.000	1200	1640	1500	2460
-01	1800	1816	1526	2486

Пример условного обозначения питателя типа ПВГ-1,2/3,1 с обозначением 647-00.000, шириной рабочего органа (лотка) В=1,2м при заказе:

Питатель ПВГ-1,2/3,1-647;

Разработчик

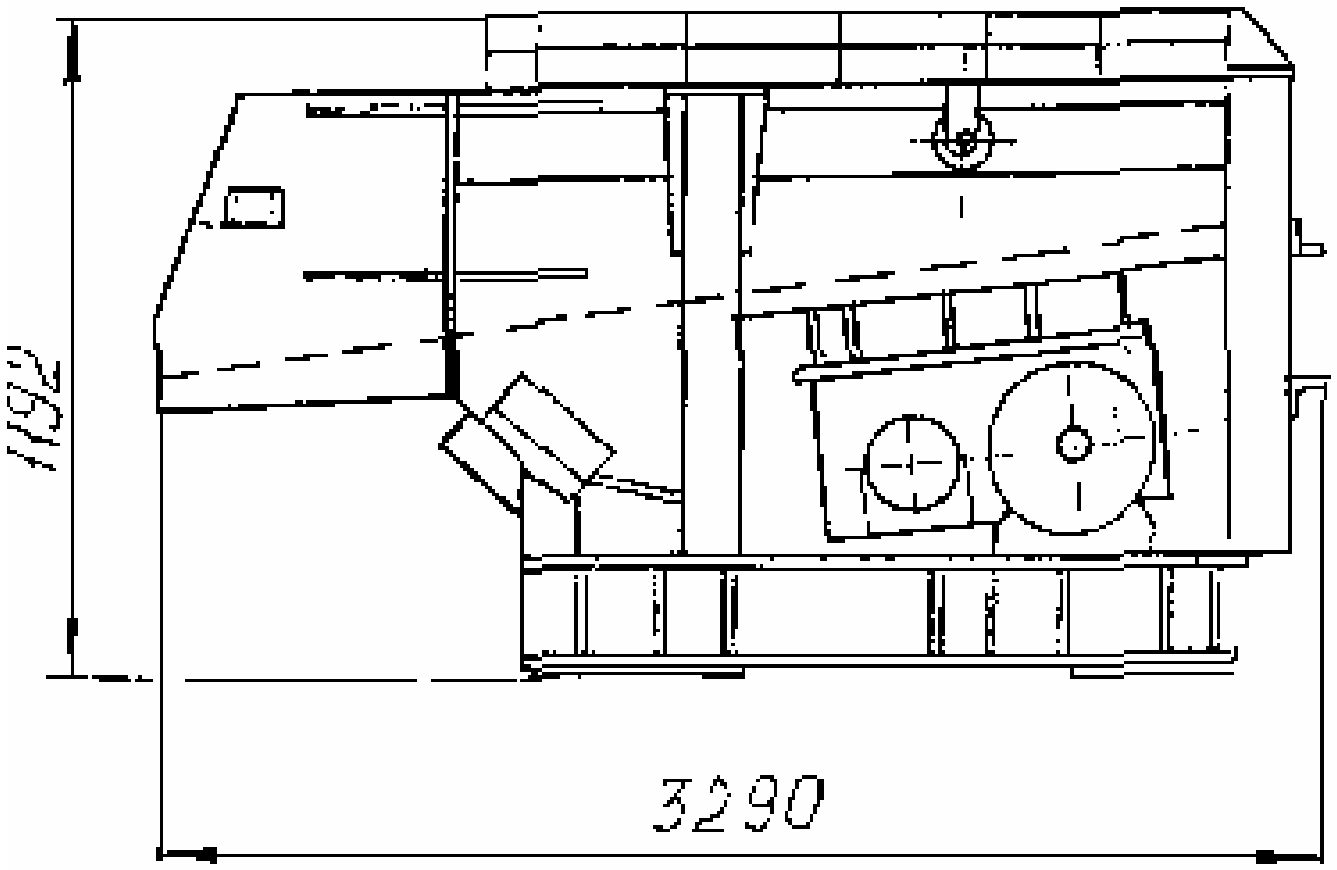
1192
3290